Veneo

Ventanas | Puertas | Persianas

Ventanas de PVC para la construcción tradicional y energéticamente eficiente

Ventanas abatibles

Utilizamos sólo los mejores componentes:
Winkhaus, SGG, aluplast y Kömmerling

Veneo i4000

Uf=1.3-1.4 W/m2K | Clase S | Cristal max. 40mm | Uw=0.99 W/m2K* | Aislamiento acústico: 45(-1;-3)dB* [34(-2;-5)dB con cristal 4/16/4] | Permeabilidad al aire: 4* | Estanqueidad al agua: 9A | Resistencia a la carga del viento: C4*

Perfilería

- aluplast IDEAL 4000 de hoja recta Classic o semi-enrasada Round,
- 5 cámaras y 70 mm de profundidad en la hoja y marco,
- junquillo redondeado y juntas gris claro | gris o negras en foliados,
- refuerzo cerrado en el marco y abierto en la hoja,
- soldadura estándar en ventanas blancas y fina en los demás colores.

Cristal

- doble 4/16/4,
- bajo-emisivo y gas argón,
- intercalario estándar.

Herraje

- Winkhaus activePilot perimetral,
- 2 cerraderos seguridad / hojaº,
- manilla HOPPE Secustik.

DE SERIE

OPCIÓN

marco con solape 40 y 65mm

junquillo rectangular

triple cristal

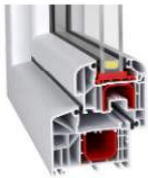

serie mixta marco 85mm

Veneo i5000

Uf=1.2 W/m2K | Clase S | Cristal max. 41mm | Uw=0.73 W/m2K* | Aislamiento acústico: 47(-1;-4)dB* [33(-2;-5)dB con cristal 4/16/4] | Permeabilidad al aire: 4* | Estanqueidad al agua: 9A* | Resistencia a la carga del viento: C5*

Perfilería

- aluplast IDEAL 5000 de triple junta, hoja semi-enrasada con chaflán,
- 5 cámaras y 70 mm de profundidad en la hoja y marco,
- junquillo achaflanado y juntas gris claro | gris o negras en foliados,
- refuerzo cerrado en el marco y abierto en la hoja,
- soldadura estándar en ventanas blancas y fina en los demás colores.

Cristal

- triple 4/12/4/12/4,
- 2 x bajo-emisivo y gas argón,
- intercalario estándar.

Herraje

- Winkhaus activePilot perimetral,
- 2 cerraderos seguridad / hojaº,
- manilla HOPPE Secustik.

DE SERIE

OPCIÓN

marco con solape 40mm

doble cristal

view efecto hoja oculta

energeto refuerzo de fibra de vidrio

Veneo i8000

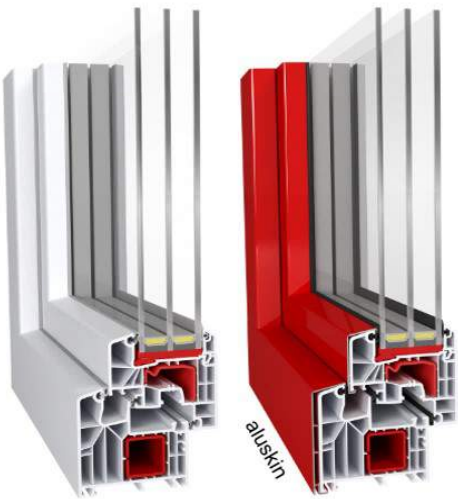

Uf=1.0 W/m2K | Clase S | Cristal max. 51mm | Uw=0.67 W/m2K* | Aislamiento acústico: 46(-1;-4)dB* [34(-2;-5)dB con cristal 4/16/4] | Permeabilidad al aire: 4* | Estanqueidad al agua: 9A* | Resistencia a la carga del viento: C4*

Perfilería

- aluplast IDEAL 8000 de triple junta y de hoja recta,
- 6 cámaras y 85 mm de profundidad en la hoja y marco,
- junquillo rectangular y juntas gris claro | gris o negras en foliados,
- refuerzo cerrado en el marco y abierto en la hoja,
- soldadura estándar en ventanas blancas y fina en los demás colores.

Cristal

- triple 4/18/4/18/4,
- 2 x bajo-emisivo y gas argón,
- intercalario estándar.

Herraje

- Winkhaus activePilot perimetral,
- 2 cerraderos seguridad / hojaº,
- manilla HOPPE Secustik.

DE SERIE

OPCIÓN

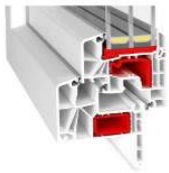

marco con solape 40mm

energeto refuerzo de fibra de vidrio

foam inside aún más aislante

aluskin revestimiento de aluminio

Veneo i76AD

Uf=1.1-1.2 W/m2K | Clase S | Cristal max. 50mm | Uw=0.76 W/m2K* | Aislamiento acústico: hasta 47dB | Permeabilidad al aire: 4* | Estanqueidad al agua: 9A | Resistencia a la carga del viento: C5*

Perfilería

- Kömmerling 76 AD de hoja recta,
- 5 cámaras y 76 mm de profundidad en la hoja y marco,
- junquillo recto con borde oval, juntas gris | gris o negras en foliados,
- refuerzo cerrado en el marco y abierto en la hoja,
- soldadura estándar en ventanas blancas y fina en los demás colores.

DE SERIE

Cristal

- doble 4/16/4,
- bajo-emisivo y gas argón,
- intercalario estándar.

Herraje

- Winkhaus activePilot perimetral,
- 2 cerraderos seguridad / hoja°,
- manilla HOPPE Secustik.

OPCIÓN

triple cristal

Aluclip revestimiento de aluminio

Aluclip Pro hoja enrasada

AddOn celosía integrada

Veneo i76MD

Uf=1.0-1.1 W/m2K | Clase S | Cristal max. 50mm | Uw=0.73 W/m2K* | Aislamiento acústico: hasta 48dB | Permeabilidad al aire: 4* | Estanqueidad al agua: 9A | Resistencia a la carga del viento: C5*

Perfilería

- Kömmerling 76 MD de triple junta de hoja recta,
- 6 cámaras y 76 mm de profundidad en la hoja y marco,
- junquillo recto con borde oval, juntas gris | gris o negras en foliados,
- refuerzo cerrado en el marco y abierto en la hoja,
- soldadura estándar en ventanas blancas y fina en los demás colores.

DE SERIE

Cristal

- doble 4/16/4,
- bajo-emisivo y gas argón,
- intercalario estándar.

Herraje

- Winkhaus activePilot perimetral,
- 2 cerraderos seguridad / hoja°,
- manilla HOPPE Secustik.

OPCIÓN

triple cristal

Aluclip revestimiento de aluminio

Aluclip Pro hoja enrasada

AddOn celosía integrada

Veneo i88MD

Uf=0.79-0.95 W/m2K | Clase S | Cristal max. 56mm | Uw=0.72 W/m2K* | Aislamiento acústico: hasta 48dB | Permeabilidad al aire: 4* | Estanqueidad al agua: 9A | Resistencia a la carga del viento: C5*

Perfilería

- Kömmerling 88 MD de triple junta y de hoja recta,
- 7 cámaras y 88 mm de profundidad en la hoja y marco,
- junquillo recto con borde oval, juntas gris | gris o negras en foliados,
- refuerzo cerrado en el marco y abierto en la hoja,
- soldadura estándar en ventanas blancas y fina en los demás colores.

DE SERIE

Cristal

- triple 4/18/4/18/4,
- 2 x bajo-emisivo y gas argón,
- intercalario estándar.

Herraje

- Winkhaus activePilot perimetral,
- 2 cerraderos seguridad / hoja°,
- manilla HOPPE Secustik.

OPCIÓN

33 foliados decorativos

Aluclip revestimiento de aluminio

Aluclip Pro hoja enrasada

AddOn celosía integrada

Ventanas correderas

Creamos y sabemos mantener
buenas relaciones comerciales

Veneo eSlider

Uf=2.3 W/m2K | Clase S | Cristal max. 33mm | Uw=1.6 W/m2K* | Aislamiento acústico, permeabilidad al aire, estanqueidad al agua y resistencia a la carga del viento baja.

DE SERIE

Perfilería
- aluplast Multi-Slide de hoja recta,
- 3 cámaras y 60mm de profundidad en la hoja y 80mm en el marco,
- junquillo rectangular y juntas gris claro | gris o negras en foliados,
- refuerzo de acero elegido según el tamaño del módulo,
- soldadura estándar en ventanas blancas y fina en los demás colores.

Cristal
- doble 4/16/4
- bajo-emisivo y gas argón,
- intercalario estándar.

Herraje
- Winkhaus duoPort,
- carro de rodamiento de agujas,
- manilla HOPPE o acodada.

OPCIÓN

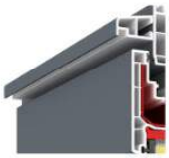

goterón superior

43 foliados decorativos

foliados aludec y woodec

intercalario térmico

Veneo eSmart

Uf=1.3 W/m2K | Clase S | Cristal max. 42mm | Dimensiones max. en esquema A: 4.0x2.4m (blanco), 3.8x2.3 (foliado); esquema C: 5.8x2.4m | Prestaciones similares a las de las series abatibles.

DE SERIE

Perfilería
- aluplast Smart-Slide de hoja recta,
- multiples cámaras y 140 mm de profundidad de construcción,
- junquillo rectangular y juntas gris claro | gris o negras en foliados,
- refuerzo de acero especial elegido según el tamaño del módulo,
- soldadura estándar en ventanas blancas y fina en los demás colores.

Cristal
- doble 6/18/6,
- bajo-emisivo y gas argón,
- intercalario estándar.

Herraje
- Roto Patio Inowa,
- oculto con cierre transversal,
- inteligente apertura paralela.

OPCIÓN

triple cristal

43 foliados decorativos

foliados aludec y woodec

intercalario térmico

Veneo eHS

Uf=1.1-1.6 W/m2K | Clase S | Cristal max. 51mm | Dimensiones max. de la hoja elevable: 3.2x2.7m que permite alcanzar más de 6m del ancho total | Prestaciones excepcionales y similares a las de las series abatibles.

DE SERIE

Perfilería
- aluplast HST puerta corredera elevadora de hoja recta,
- multiples cámaras y 197 mm de profundidad de construcción,
- junquillo rectangular y juntas gris claro | gris o negras en foliados,
- refuerzo de acero especial elegido según el tamaño del módulo,
- soldadura estándar en ventanas blancas y fina en los demás colores.

Cristal
- doble 6/18/6,
- bajo-emisivo y gas argón,
- intercalario estándar.

Herraje
- Hautau Atrium HS,
- apertura fácil y sin esfuerzo,
- umbral bajo, transición sin barreras.

OPCIÓN

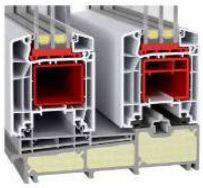

umbral GFK superaislante

43 foliados decorativos

foliados aludec y woodec

intercalario térmico

Veneo PremiL

Uf=2.1-2.2 W/m2K | Clase S | Cristal max. 32mm | Uw=1.6 W/m2K* | Aislamiento acústico, permeabilidad al aire, estanqueidad al agua y resistencia a la carga del viento baja.

DE SERIE

Perfilería
- Kömmerling PremiLine de hoja recta,
- 3 cámaras, 54mm de profundidad en la hoja y 80mm en el marco,
- junquillo recto con borde oval, juntas gris | gris o negras en foliados,
- refuerzo de acero elegido según el tamaño del módulo,
- soldadura estándar en ventanas blancas y fina en los demás colores.

Cristal
- doble 4/16/4
- bajo-emisivo y gas argón,
- intercalario estándar.

Herraje
- Winkhaus duoPort,
- carro de rodamiento de agujas,
- manilla HOPPE o acodada.

OPCIÓN

goterón superior

33 foliados decorativos

foliados imitación metal

intercalario térmico

Veneo PremiS

Uf=1.4 W/m2K | Clase S | Cristal max. 51mm | Dimensiones max. de la hoja deslizante: 2.2x2.2m que permite alcanzar más de 4.5m del ancho total | Prestaciones excepcionales y similares a las de las series abatibles.

DE SERIE

Perfilería
- Kömmerling PremiSlide 76 MD de hoja recta,
- multiples cámaras y 158 mm de profundidad de construcción,
- junquillo recto con borde oval, juntas gris | gris o negras en foliados,
- refuerzo de acero especial elegido según el tamaño del módulo,
- soldadura estándar en ventanas blancas y fina en los demás colores.

Cristal
- doble 6/18/6,
- bajo-emisivo y gas argón,
- intercalario estándar.

Herraje
- Roto Patio Inowa,
- oculto con cierre transversal,
- inteligente apertura paralela.

OPCIÓN

triple cristal

33 foliados decorativos

foliados imitación metal

intercalario térmico

Veneo PremiD

Uf=1.4 W/m2K | Clase S | Cristal max. 50mm | Dimensiones max. de la hoja elevable: 3.25x2.47m que permite alcanzar más de 6m del ancho total | Prestaciones excepcionales y similares a las de las series abatibles.

DE SERIE

Perfilería
- Kömmerling PremiDoor 76 de hoja recta,
- multiples cámaras y 179 mm de profundidad de construcción,
- junquillo recto con borde oval, juntas gris | gris o negras en foliados,
- refuerzo de acero especial elegido según el tamaño del módulo,
- soldadura estándar en ventanas blancas y fina en los demás colores.

Cristal
- doble 6/18/6,
- bajo-emisivo y gas argón,
- intercalario estándar.

Herraje
- Manual HS,
- apertura fácil y sin esfuerzo,
- umbral bajo, transición sin barreras.

OPCIÓN

triple cristal

33 foliados decorativos

foliados imitación metal

intercalario térmico

Puertas de calle
Persianas

Tenemos ventanas, puertas y persianas
para cada edificio

Veneo i4000P / i7000P

Uf=1.5 / Uf=1.2 W/m2K | Clase S | Cristal max. 41 / 51mm | Uw=0.82 / 0.74 W/m2K* | Aislamiento acústico: hasta 48dB | Permeabilidad al aire: 4* | Estanqueidad al agua: 9A | Resistencia a la carga del viento: C5*.

DE SERIE

Perfilería
- aluplast IDEAL 4000/7000 Puerta de hoja recta,
- 5/6 cámaras en la hoja y 70/85 mm de profundidad en la hoja y marco,
- junquillo redondo/recto, juntas gris claro | gris o negras en foliados,
- refuerzo de acero especial elegido según el tamaño del módulo,
- soldadura estándar en ventanas blancas y fina en los demás colores.

Cristal
- doble / triple
- bajo-emisivo y gas argón,
- intercalario estándar.

Herraje
- Winkhaus autoLock,
- cerradura automática 3 puntos,
- umbral bajo con RPT de 20mm.

OPCIÓN

varios panel de puerta

umbral colgante con junta

foliados aludec y woodec

intercalario térmico

Veneo i76P

Uf=1.2 W/m2K | Clase S | Cristal max. 51mm | Uw=0.84 W/m2K* | Aislamiento acústico: hasta 48dB | Permeabilidad al aire: 4* | Estanqueidad al agua: 9A | Resistencia a la carga del viento: C5*.

DE SERIE

Perfilería
- Kömmerling 76 Puerta de hoja recta,
- 5 cámaras en la hoja y 76 mm de profundidad en la hoja y marco,
- junquillo recto con borde oval, juntas gris | gris o negras en foliados,
- refuerzo cerrado en el marco y abierto en la hoja,
- soldadura estándar en ventanas blancas y fina en los demás colores.

Cristal
- doble 4/16/4,
- bajo-emisivo y gas argón,
- intercalario estándar.

Herraje
- Winkhaus autoLock,
- cerradura automática 3 puntos,
- umbral bajo con RPT de 20mm.

OPCIÓN

varios paneles de puerta

umbral colgante con junta

triple cristal

intercalario térmico

Paneles de puerta

Ultra Line | 795

Ultra Line | 776A

Ultra Line | 447A

Ultra Line | 794

Ultra Line | 786

Veneo NeoBox S

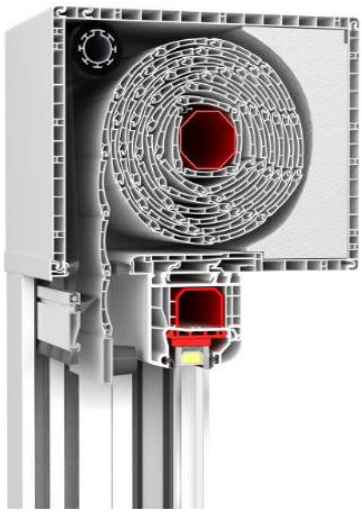

Usb=0.8 W/m2K | Aislamiento acústico: 50(-1;-3)dB* | Permeabilidad al aire: 4* | Resistencia a la carga del viento: C4*

DE SERIE

Cajón
- PVC con la tapa interior recta y el registro frontal,
- tamaño de 181 x 206mm (alto x ancho) apto para marcos < 90mm,
- doble tabique con multiples cámaras y la tapa interior aislada,
- altura máxima de la ventana/puerta hasta 2400mm,
- acoplamiento al marco mediante un listón clipado.

Lama / Guía
- aluminio perfilado de 39mm,
- relleno de poliuretano,
- guía PVC de 49 x 60mm.

Manejo
- recogedor empotrado en marco,
- cinta de 16mm,
- pasacintas inferior.

OPCIÓN

mosquitera enrollable integrada

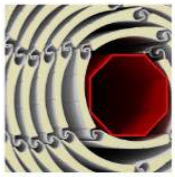

lama 45mm y cajón 155x181 o 220x245

motores elécticos

domótica

Veneo NeoBox K

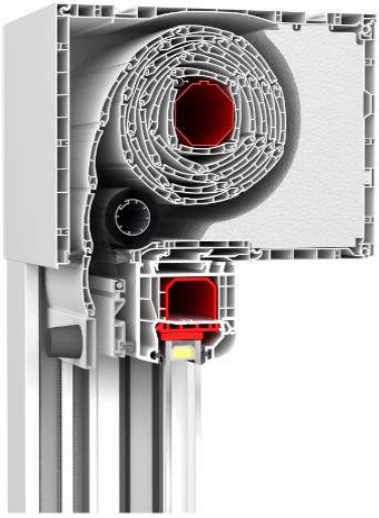

Usb=0.8 W/m2K | Aislamiento acústico: 58(-1;-3)dB* | Permeabilidad al aire: 4* | Resistencia a la carga del viento: C4*

DE SERIE

Cajón
- PVC con la tapa interior recta y el registro frontal o inferior,
- tamaño 220 x 255mm apto para marcos < 90mm (registro inferior),
- doble tabique con multiples cámaras y la tapa interior aislada,
- altura máxima de la ventana/puerta hasta 2600mm,
- acoplamiento al marco mediante un listón clipado.

Lama / Guía
- aluminio perfilado de 45mm,
- relleno de poliuretano,
- guía PVC de 51 x 60mm.

Manejo
- recogedor empotrado en marco,
- cinta de 16mm,
- pasacintas inferior.

OPCIÓN

mosquitera enrollable integrada

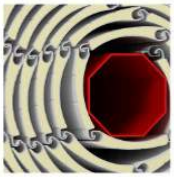

lama 39mm y cajón 165x220, 185x220

motores elécticos

domótica

Veneo NeoBox D

Usb=1.0 W/m2K (cajón 185) | Prestaciones varían según el tamaño de cajón.

DE SERIE

Cajón
- PVC con la tapa interior curva y el registro frontal,
- tamaño de 155 x 155, 185 x 185 o 200 x 200mm,
- doble tabique con multiples cámaras y la tapa interior aislada,
- altura max. de la ventana/puerta hasta 2600mm,
- acoplamiento al marco mediante tornillos.

Lama / Guía
- aluminio perfilado de 45mm,
- relleno de poliuretano,
- guías PVC de 30-78 x 60mm.

Manejo
- recogedor empotrado en marco,
- cinta de 16mm,
- pasacintas inferior.

OPCIÓN

mosquitera enrollable

tapa interior recta

lama autoblocante o de extrusión

domótica

* Parámetros máximos o ensayados.
º 2 cerraderos de seguridad por hoja oscilobatiente | opción hasta RC2.

AP01 roble especial	AP02 roble natural	AP05 caoba	AP06 roble oscuro	AP11 douglas	AP15 oregon III
AP19 roble turner malta (woodec)	AP20 roble sheffield alpino (woodec)	AP21 roble sheffield hormigón (woodec)	AP23 roble dorado	AP27 nogal	AP28 nogal terra
AP29 amaretto	AP30 verde oscuro	AP32 rojo oscuro	AP33 palisandro	AP34 gris	AP40 gris antracita
AP41 azul acero	AP42 gris ágata	AP43 verde	AP44 blanco puro	AP47 azul brillante	AP50 blanco crema
AP52 abedul	AP60 gris antracita lijado	AP61 gris lijado	AP62 gris basalto	AP63 aluminio cepillado	AP65 gris cuarzo lijado
AP69 grafito oscuro	AP71 jet black	AP75 roble sheffield claro	AP79 alux db	AP86 blanco papiro	AP87 gris beige
AP88 gris cuarzo	AP89 negro marrón	AP90 gris seda	AP91 gris hormigón	AP93 roble sheffield marrón	AP94 roble sheffield gris
AP95 roble newcastle caqui	NK bronce NK marrón chocolate				

AP - foliados aluplast
NK - foliados Kömmerling
AP - existe equivalente en NK
RAL / Efecto madera - sólo aluplast

RAL
con soldadura oculta

Efecto madera impresa

En Veneo somos pioneros absolutos en la venta online de ventanas. Marcamos el camino en este campo con nuestro innovador configurador de ventanas online que permite a cualquiera diseñar, presupuestar y comprar ventanas de PVC desde la comodidad de su casa.

El configurador, en su versión profesional, es una aplicación que también facilita el trabajo diario de profesionales del sector, ofrece condiciones especiales de colaboración y permite contactar con particulares interesados en cambiar ventanas.

Entra en nuestra web www.veneo.es o escanea el código QR de abajo y solicita tu cuenta gratuita en el configurador de Veneo.

Veneo - Ventanas de PVC
Calle Martínez Campos 16 Ent.
29001 Málaga

951 247 191
info@veneo.es
www.veneo.es
configurador.veneo.es/pro

Veneo

Ventanas | Online | A Medida

versión 01.23