Corredera Elevadora

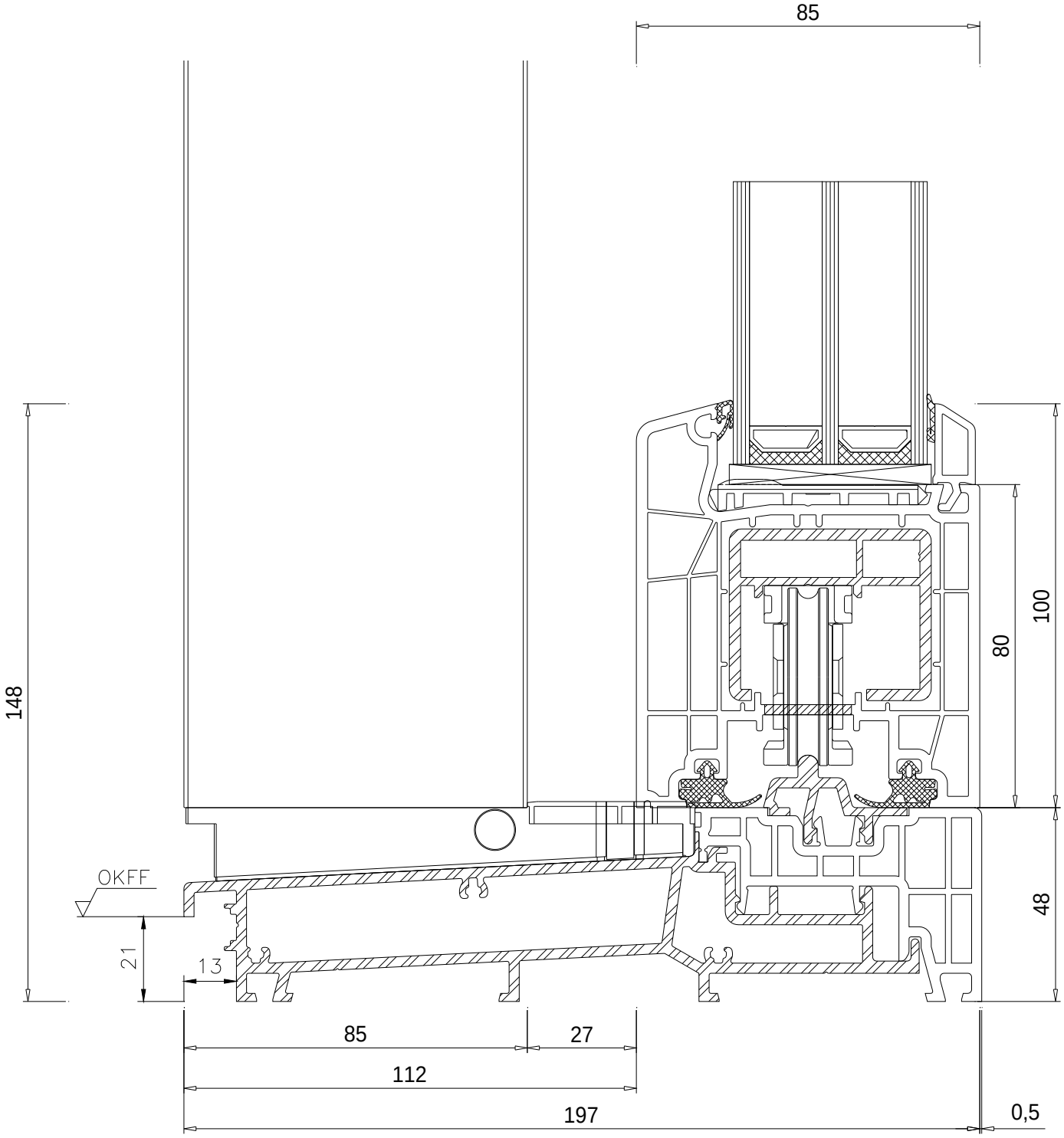

Corredera Elevadora

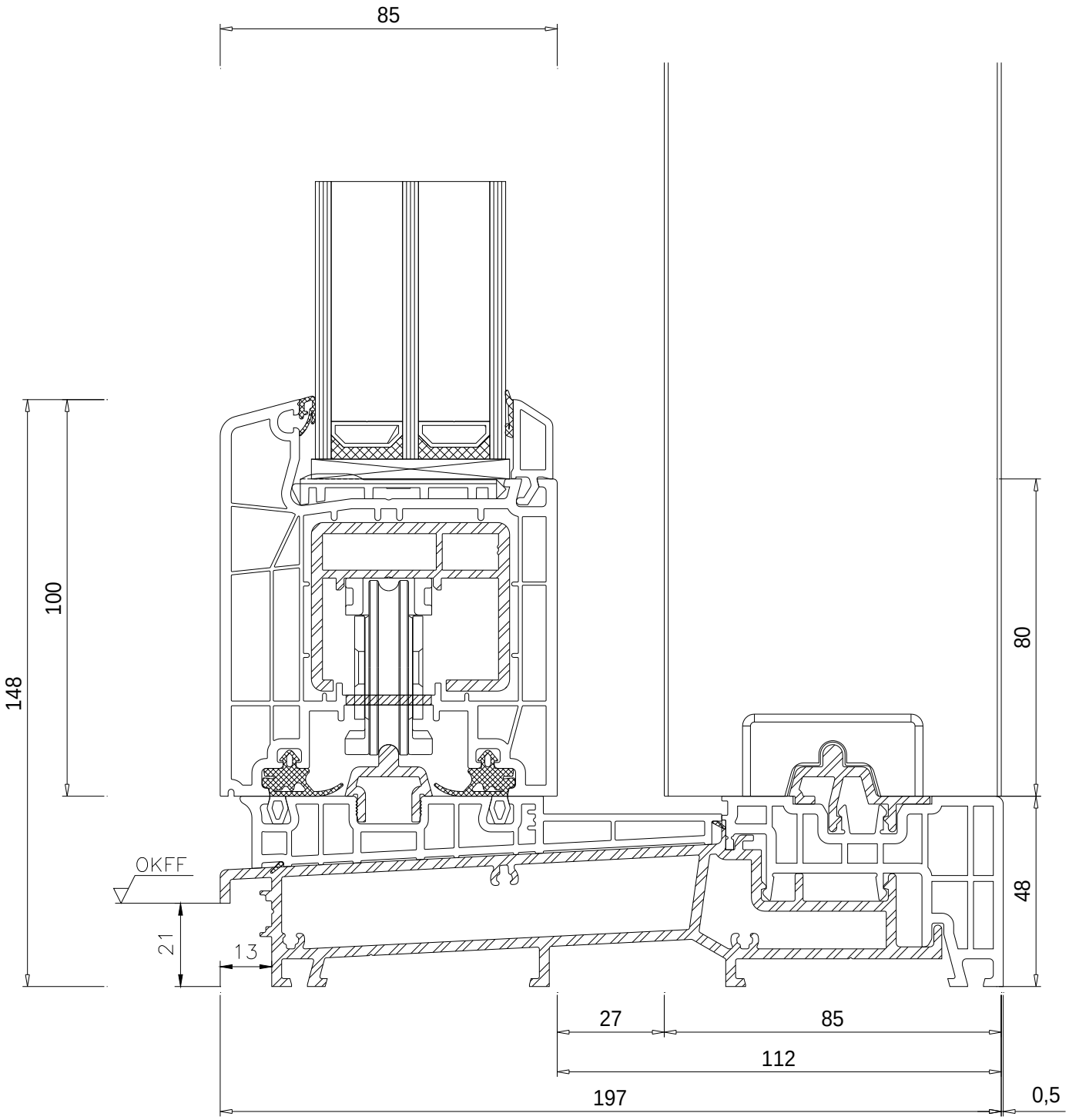
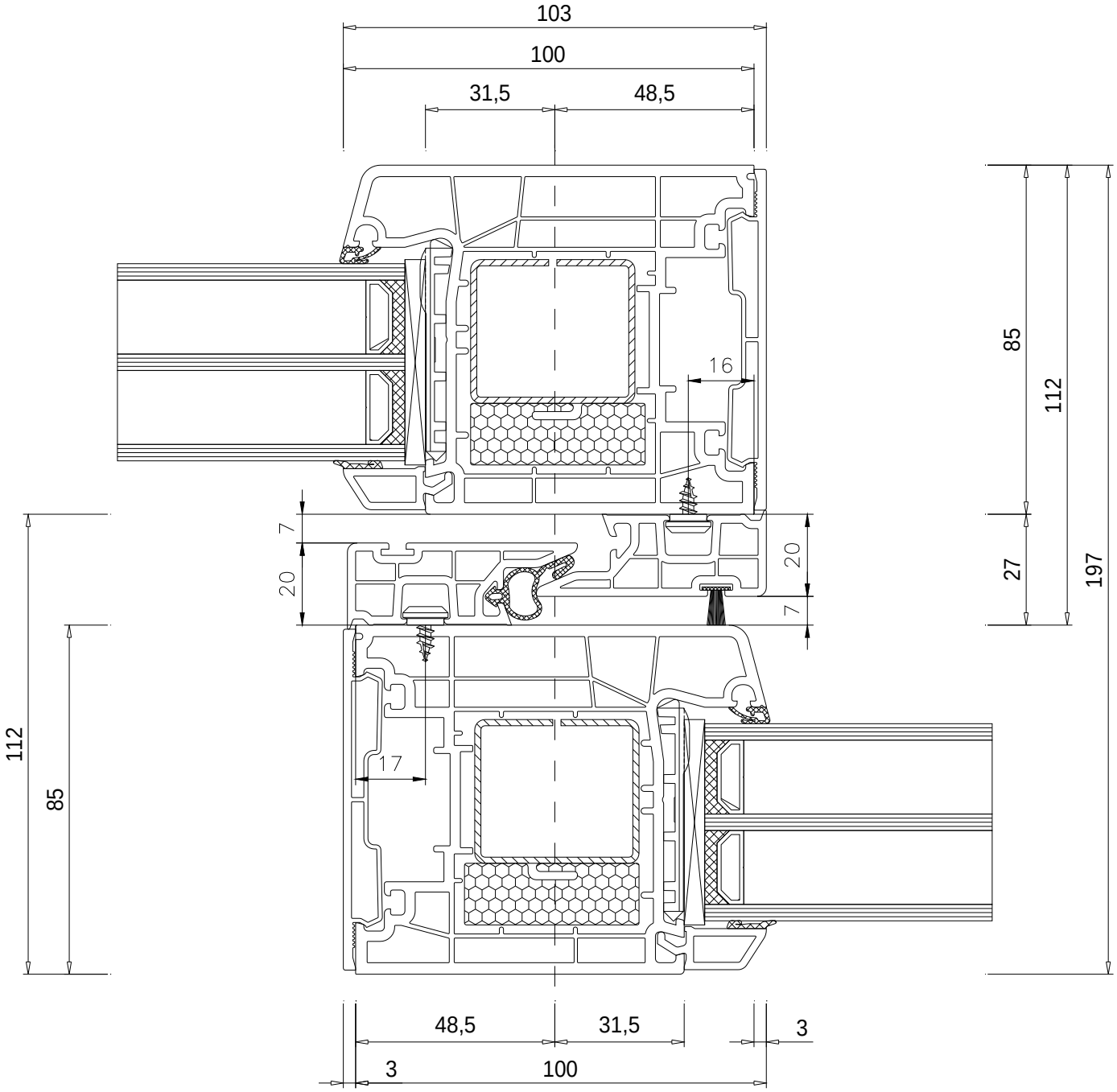
Corredera Elevadora